Fantasea Line

FRX100 VA VACUUM Gehäuse

(Cat. No. 1511)

für Sony RX100 VA, V, RX100 IV and RX100 III

Gebrauchsanweisung

TABLE OF CONTENTS

TABLE OF CONTENTS **2**
DISCLAIMER ..... Fehler! Textmarke nicht definiert.
INTRODUCTION ..... Fehler! Textmarke nicht definiert.
General Information ..... **Fehler! Textmarke nicht definiert.**
Features & Specifications 3
INCLUDED IN PACKAGE ..... Fehler! Textmarke nicht definiert.
IDENTIFICATION OF HOUSING PARTS ..... Fehler! Textmarke nicht definiert.
SETTING UP THE HOUSING **13**
PREPARING THE CAMERA 13
PREPARING THE HOUSING 13
OPENING THE HOUSING 15
CHECKING THE O-RING 16
WHEN INSTALLING THE RX100 III CAMERA INSIDE THE HOUSING 17
INSTALLING THE CAMERA 19
CLOSING THE HOUSING 20
REMOVING THE CAMERA FROM THE HOUSING 22
USING THE CAMERA BUILT-IN FLASH 22
FANTASEA HYBRID VACUUM SAFETY SYSTEM **24**
OPTIONAL ACCESSORIES **32**
EXTERNAL FLASHES 32
FLASH & VIDEO LIGHTING SETS 34
LENS ACCESSORIES 35
CARE & MAINTENANCE **35**
FANTASEA PRODUCT CONSUMER LIMITED WARRANTY **36**

HAFTUNGSAUSSCHLUSS

Obwohl alle Anstrengungen unternommen wurden, um sicherzustellen, dass die in dieser Bedienungsanleitung enthaltenen Informationen korrekt und vollständig sind, wird keine Haftung für etwaige Fehler oder Auslassungen übernommen. Fantasea Line behält sich das Recht vor, die hierin beschriebenen Produktspezifikationen und Merkmale jederzeit und ohne vorherige Ankündigung zu ändern. Kein Teil dieser Gebrauchsanweisung darf ohne vorherige schriftliche Genehmigung von Fantasea Line kopiert, übersetzt oder reproduziert werden. Fantasea Line gibt keine Garantien außer der begrenzten Produktgarantie, die am Ende dieser Anleitung beschrieben ist.

EINFÜHRUNG

Hinweis	Bitte lesen Sie dieses Handbuch sorgfältig durch, um das FRX100 VA VACUUM-Gehäuse richtig bedienen zu können. Bewahren Sie dieses Handbuch an einem sicheren Ort auf, damit Sie es nach der Lektüre jederzeit zur Hand haben.

Allgemeine Informationen

Das FRX100 VA VACUUM Gehäuse zeichnet sich durch ein elegantes und ergonomisches Design aus, das speziell für die Sony RX100 VA, RX100 V, RX100 IV und RX100 III Digitalkameras entwickelt wurde. Das FRX100 VA VACUUM-Gehäuse wird nach den höchsten professionellen Standards für Funktion, Stil und Haltbarkeit hergestellt. Es ist bis zu einer Tiefe von 60m/200 Fuß zugelassen und verfügt über ergonomisch gestaltete und beschriftete Bedienelemente. Das Fantasea FRX100 VA
VACUUM ist das ultimative wasserdichte Zuhause für die Sony RX100 VA, RX100 V, RX100 IV und RX100 III. Das FRX100 VA VACUUM Gehäuse ist ideal für die Außen- und Unterwasserfotografie. Unterwasserfotografen können tauchen oder schnorcheln und die ganze Aufregung dieser faszinierenden Welt einfangen, während Outdoor-Fotografen auch die Möglichkeit haben, die Action von Outdoor- und Wassersportaktivitäten wie Paddelsport, Segeln, Bootfahren, Surfen, Angeln, Jagen, Rucksacktouren und Camping festzuhalten. Das FRX100 VA VACUUM-Gehäuse ist stoßfest und schützt die Kamera vor Wasser, Sand, Staub, Frost, Stößen sowie anderen schädlichen Elementen und Ereignissen. Das FRX100 VA VACUUM-Gehäuse wurde so konzipiert, dass es mit einem kompletten Zubehörsystem kompatibel ist, das es dem Fotografen ermöglicht, die Qualität seiner Bilder zu verbessern.

Merkmale und Spezifikationen

- Tiefentauglich bis 60m/200 Fuß
- Hergestellt aus haltbarem, spritzgegossenem Polycarbonat
- Zugang zu allen wichtigen Kamerabedienelementen und -funktionen mit deutlich beschrifteten Bedienelementen
- Schockresistent
- Doppelte O-Ring-Hauptdichtung
- Spezielle Cold-Shoe-Halterung für Beleuchtungszubehör
- Abnehmbare Anschlussplatte für doppelte Glasfaserkabel
- Abnehmbarer Blitzdiffusor
- Abnehmbare Blendschutzhaube für den LCD-Bildschirm
- Einfache und sichere Installation der Kamera
- Hybrid-Vakuum-Sicherheitssystem (einschließlich Feuchtigkeitsdetektor)
- Objektivanschluss-Abdeckung
- Kompatibel mit einer breiten Palette von Unterwasser-Fotozubehör
- Gewicht (mit Kamera an Land): 900 g
- Gewicht (ohne Kamera an Land): 600 g
- Abmessungen (ohne Zubehör): 15,5 x 14,5 x 12 cm \ 6,25 x 5,75 x 4,75 inch (B x T x H)
- Herstellergarantie

Hinweis	Wenn Sie das Gehäuse zur Aufnahme der Kamera RX100 III verwenden, befolgen Sie bitte die Anweisungen im Abschnitt "Wenn Sie die RX100 III im Gehäuse installieren", bevor Sie die Kamera im Gehäuse installieren.

IM PAKET ENTHALTEN

1. FRX100 VA VACUUM Gehäuse
2. Abnehmbarer Blitzdiffusor mit Sicherheitsleine
3. Handschlaufe
4. Silikonfett
5. Blendschutzhaube für LCD-Bildschirm
6. M16-Anschlusskappe für Vakuumventil
7. (falls das Ventil entfernt wird)
8. Kleine C-förmige Unterlegscheibe aus Kunststoff
9. Schraubendreher
10. Kieselgel-Päckchen
11. O-Ring-Entferner
12. Ersatz-O-Ring-Dichtung für die Hintertür
13. Diffusor-Schnellverschluss-Sicherungsband
14. (Gehäuseseite)
15. Objektivanschlussabdeckung

1
FRX100 VA
ZEISS
FANTASEA line
www.fantasea.com
Camera not included
6
7
9
8
10
2
3
FANTASEA line
O-Ring Remover
11
12
4
FANTASEA
Silicon Grease
5
13
FANTASEA line
www.fantasea.com

Hybrid Vacuum Safety System Components

14. Vacuum pump
15. Rubber fitting for pump
16. Wrench
17. Double-sided stickers

KENNZEICHNUNG DER GEHÄUSETEILE

Note	1. Ausführliche Beschreibungen und Anweisungen zu allen Bedienelementen und Funktionen der Kamera finden Sie in den Bedienungsanleitungen der Sony RX100 VA / V / IV / III. 2. Es wird dringend empfohlen, dass Sie sich mit allen Bedienelementen an der Oberfläche vertraut machen, bevor Sie diese unter Wasser verwenden.

Oben im Gehäuse - Entsprechende nummerierte Beschreibungen finden Sie auf der folgenden Seite

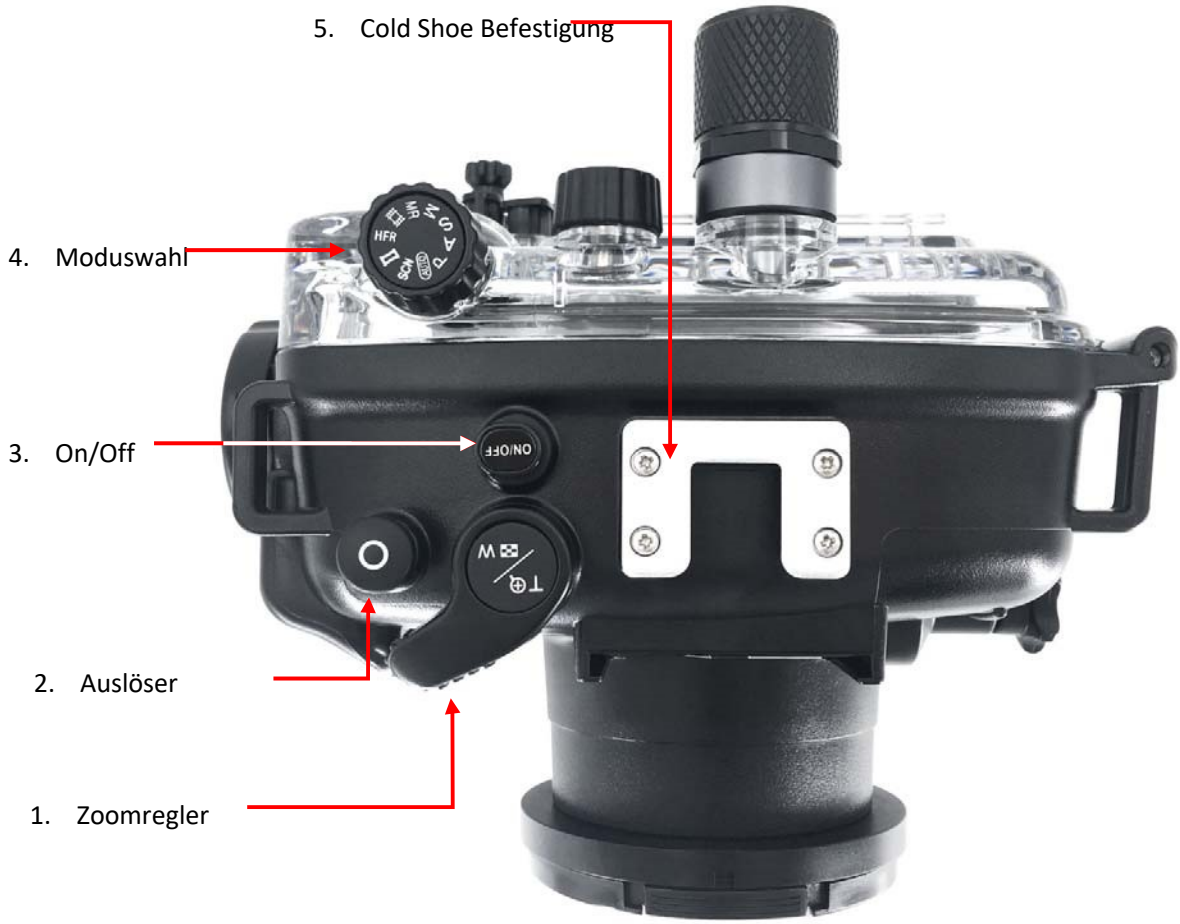

Die nachstehenden nummerierten Beschreibungen beziehen sich auf die entsprechenden Nummern in der oberen Gehäusegrafik (vorherige Seite):

1. **Zoomregler - Durch Drehen dieses Reglers wird die Zoomtaste der Kamera aktiviert.**
    a. a. <u>Im Aufnahmemodus –</u>
        i. Drehen Sie den Zoomregler im Uhrzeigersinn, um den sichtbaren Bereich im Bild zu vergrößern.
        ii. Drehen Sie den Zoomregler gegen den Uhrzeigersinn, um hineinzuzoomen, so dass das Motiv einen größeren Bereich des Bildes ausfüllt und Nah- und Makroaufnahmen gemacht werden können.
    b. <u>Im Wiedergabemodus -</u> Verwenden Sie den Zoomregler als Index- oder Wiedergabehebel.

2. **Auslöser** - Aktiviert den Auslöser der Kamera und den Autofokus vor der Aufnahme des Bildes.

3. **Ein/Aus -** Durch Drücken dieser Taste wird der Netzschalter der Kamera aktiviert und die Kamera ein-/ausgeschaltet.

4. **Moduswahlrad -** Drehen Sie dieses Rad, um den Aufnahmemodus zu ändern.
   a. Wichtiger Hinweis! Es wird empfohlen, die Einstellräder für Gehäuse und Kameramodus aufeinander abzustimmen, bevor Sie die Kamera im Gehäuse installieren. Weitere Informationen hierzu finden Sie im Abschnitt "Installation der Kamera".

5. **Cold-Shoe-Halterung für Beleuchtungszubehör -** Ermöglicht die Montage eines Blitzes, einer Videoleuchte, einer Taschenlampe oder eines Fokussierlichts an der Oberseite des Gehäuses mit Hilfe eines speziellen Anschlusses. Weitere Informationen zu diesen Anschlüssen finden Sie auf der PanOceanPhoto Website - www.PanOceanPhoto.com

Vorderseite des Gehäuses - Die entsprechenden nummerierten Beschreibungen finden Sie unter dem Bild

6. **Glasfaserkabel Platte-**

a. Bei der Montage auf dem Gehäuse ermöglichen die Glasfaserkabelplatte und die beiden in sie eingesetzten Adapter eine einfache Befestigung von 2 Glasfaserkabeln am Gehäuse. Weitere Anweisungen finden Sie im Abschnitt "Externe Blitze".

b. Entfernen Sie die Glasfaserkabelplatte aus dem Gehäuse, um den internen Kamerablitz während des Tauchgangs zu verwenden. Um die Platte zu entfernen, führen Sie Ihre Finger unter die in der Platte installierten Adapter und ziehen Sie die Platte nach oben, bis sie aus ihrem Schlitz herausgezogen ist. Beachten Sie, dass beim Fotografieren mit dem kamerainternen Blitzgerät der Blitzdiffusor installiert sein muss, da es sonst bei den meisten Aufnahmen zu unerwünschten Abschattungen kommt.

c. Vergewissern Sie sich, dass die Glasfaserkabelplatte mit dem Sicherungsseil am Gehäuse befestigt ist, damit sie während des Tauchgangs nicht verloren geht.

d. Wenn Sie nur einen externen Blitz verwenden, vergewissern Sie sich, dass der zweite Adapter für das Glasfaserkabel an seinem Platz bleibt, um jegliches Licht zu blockieren, das aus dem freiliegenden Loch des Adapters austritt.

7. **Steuerring** - Durch Drehen dieses Reglers wird der Steuerring um das Kameraobjektiv aktiviert. Ihre bevorzugten Funktionen können dem Steuerring zugewiesen werden, und während der Aufnahme können festgelegte Einstellungen einfach durch Drehen des Steuerrings geändert werden. Um die Einstellungen des Steuerrings zu bearbeiten, rufen Sie das Menü Benutzerdefinierte Einstellungen Benutzerdefinierte Tasteneinstellungen Steuerring auf, und wählen Sie die gewünschte Funktion.

8. **Objektivanschluss** - Der Objektivanschluss des Gehäuses verfügt über ein 67-mm-Gewinde und ist mit einer Vielzahl von "nassen" Zubehörfiltern und Objektiven kompatibel, einschließlich Makroobjektiven, Weitwinkelobjektiven und Farbkorrekturfiltern. Um das Gewinde des Objektivanschlusses zu erhalten, wird empfohlen, vor der Installation eine kleine Menge Silikonfett auf das Gewinde des Gehäuseanschlusses und auf das Zubehörobjektiv aufzutragen. Eine Auswahl des verfügbaren Objektivzubehörs finden Sie auf der Website www.PanOceanPhoto.com

9. **Schraublöcher für die Stativbefestigung** - Ermöglichen die Montage des Gehäuses auf einem Tablett, so dass Sie Ihr Unterwasser-Fotosystem mit diversem Zubehör zur Bildverbesserung ergänzen können. Durch die Wahl einer der 3 Einstellpositionen können Sie besser bestimmen, wie und wo Sie das Gehäuse auf dem Tablett positionieren. Diese Konfiguration ermöglicht auch die Verwendung von 2 Stellschrauben für die Tablettbefestigung, wodurch ein Schwenken des Gehäuses auf dem Tablett verhindert wird.

Wichtiger Hinweis	*Schrauben, die länger als 7 mm sind, sollten nicht in die Stativmontageplatte des Gehäuses geschraubt werden, da sie die Platte und das Gehäuse beschädigen könnten.*

10. **Tragebandschlaufen -** Die 4 Tragebandschlaufen am Gehäuse dienen zur Befestigung eines Tragebandes oder einer Handschlaufe am Gehäuse sowie zur Befestigung von Zubehör mit Karabinerhaken oder Sicherheitsschnüren.

Rückseite des Gehäuses

- Die entsprechenden nummerierten Beschreibungen finden Sie unter dem Bild

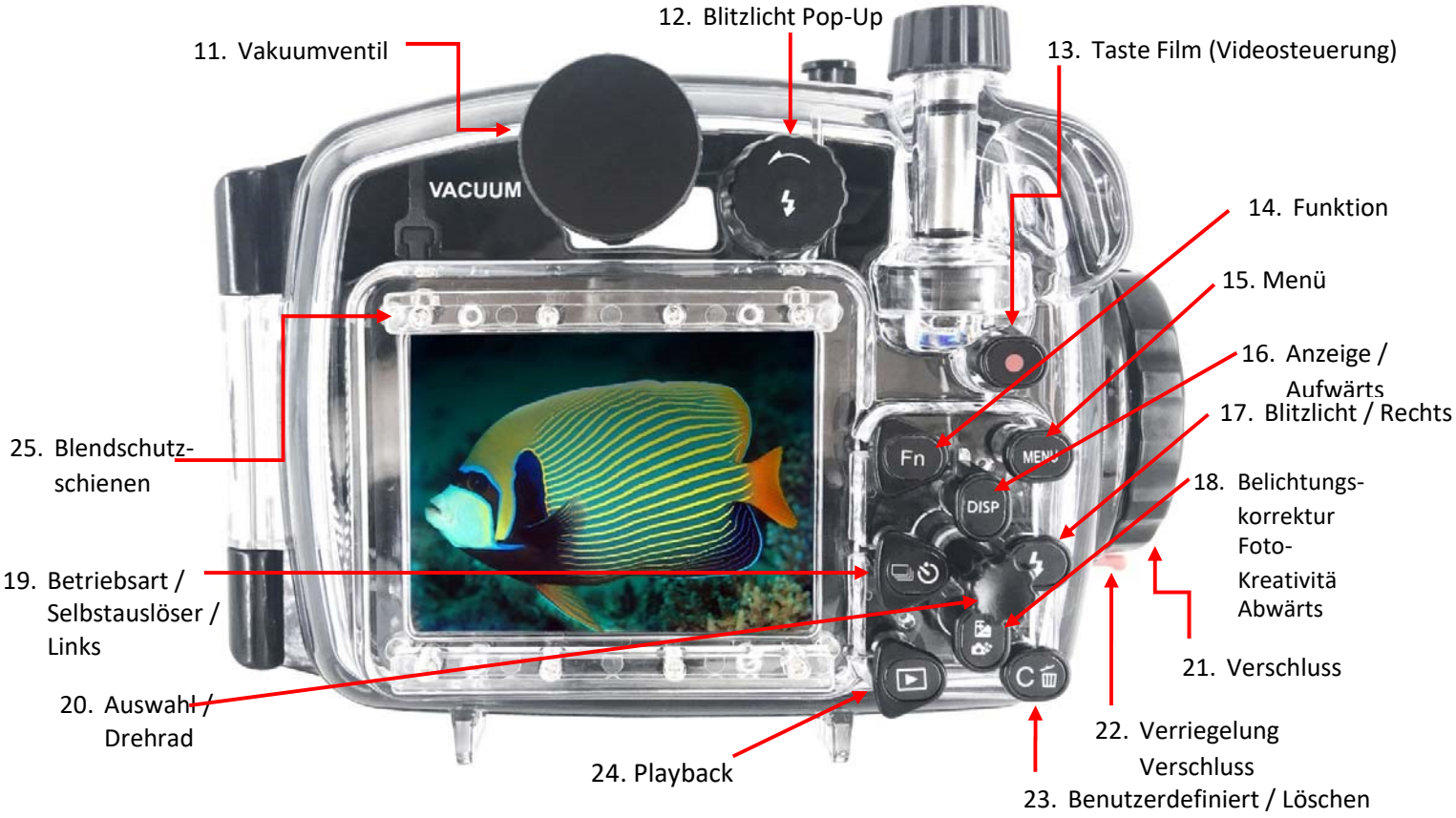

11. **Vakuumventil –** Die Gebrauchsanweisung finden Sie im Abschnitt "Fantasea Hybrid Vacuum Safety System".

Wichtiger Hinweis	*Vor dem Öffnen eines vakuumierten Gehäuses sollte das Vakuum mit Hilfe des Vakuumventils aufgehoben werden.*

12. **Blitzlicht Pop-Up** – Wenn Sie diesen Regler gegen den Uhrzeigersinn drehen, klappt der eingebaute Blitz der Kamera auf. Beachten Sie, dass der eingebaute Blitz nach dem Aufklappen mit Hilfe des Reglers Blitz / Rechts (Nr. 15) und der Auswahl "Blitz deaktiviert" im Blitzmodusmenü wieder deaktiviert werden kann. Wenn Sie den Blitz im Uhrzeigersinn aufklappen, hat dies keinen Einfluss auf den eingebauten Blitz.

Hinweis: Wenn Sie in den Aufnahmemodi M (Manuell), A (Blendenpriorität) oder S (Verschlusszeitpriorität) fotografieren, beachten Sie bitte, dass der Blitz nicht deaktiviert werden kann, sobald er einmal aufgeklappt wurde. Daher wird in solchen Fällen empfohlen, in den automatischen Aufnahmemodus zu wechseln, um den Blitz nach dem Aufklappen zu deaktivieren.

13. **Taste Film (Videosteuerung) –**
    a. Drücken Sie in einem beliebigen Aufnahmemodus auf die Film- (Video-) Steuerung, um die Aufnahme eines Videos zu starten. Das Aufnahmesymbol (REC) erscheint und zeigt die verstrichene Zeit an. Um ein Video im HFR-Aufnahmemodus aufzunehmen, drücken Sie zuerst die Auswahltaste (Mitte) und dann die Videotaste.
    b. Drücken Sie die Filmsteuerung erneut, um die Aufnahme zu beenden.

14. **Funktion –** Sie können 12 Funktionen speichern und diese Funktionen bei der Aufnahme abrufen.
    a. Drücken Sie den Funktionsregler.
    b. Wählen Sie die gewünschte Funktion mit den Multifunktionsschaltern aus.
    c. Wählen Sie den Einstellwert durch Drehen des Steuerrings oder mit den Multifunktionsschaltern.

15. **Menü -** Durch Drücken dieser Taste wird die Kameramenütaste aktiviert.

Multi-Selektor-Tasten (16-20)

11. **Display / Aufwärts –** Durch Drücken dieses Bedienelements wird die Taste Display / Aufwärts der Kamera aktiviert.
12. **Blitzlicht / Rechts -** Durch Drücken dieser Taste wird der Blitzmodus der Kamera aktiviert / rechte Taste.
13. **Belichtungskorrektur / Fotokreativität / Abwärts** - Durch Drücken dieser Taste wird die Belichtungskorrektur / Fotokreativität / Abwärtstaste der Kamera aktiviert.

14. **Betriebsart / Selbstauslöser / Links** - Durch Drücken dieses Bedienelements wird die Bildfolgefunktion der Kamera aktiviert / linke Taste.

15. **Auswahl-/Drehrad**

    a. Durch Drücken dieses Bedienelements wird die Taste Select (Auswahl bestätigen) der Kamera aktiviert.

    b. Durch Drehen dieses Bedienelements wird das Drehrad der Kamera betätigt, so dass Sie die Belichtungswerte ändern, durch die Menüs navigieren und andere dem Drehrad zugewiesene Funktionen nutzen können.

16. **Verschluss** - Dieser Knopf stellt sicher, dass das Gehäuse richtig geschlossen und wasserdicht versiegelt ist, wenn es vollständig eingerastet ist. Weitere Anweisungen finden Sie in den Abschnitten "Öffnen des Gehäuses" und "Schließen des Gehäuses".

17. **Verriegelung des Verschlusses (roter Hebel) -** Sorgt dafür, dass sich der sichere Verschluss während des Tauchgangs nicht versehentlich öffnet. Weitere Anweisungen finden Sie in den Abschnitten "Öffnen des Gehäuses" und "Schließen des Gehäuses".

18. **Benutzerdefiniert / Löschen -**

    a. Drücken Sie im Wiedergabemodus auf dieses Steuerelement, um Bilder zu löschen.

    b. Um dieser Taste zusätzliche Funktionen zuzuweisen, rufen Sie das Menü Benutzerdefinierte Einstellungen Benutzerdefinierte Tasteneinstellungen C-Taste auf, und wählen Sie die gewünschte Funktion.

19. **Playback –** Durch Drücken dieser Taste können Sie den Wiedergabemodus aufrufen und die auf der Speicherkarte gespeicherten Bilder oder Videos ansehen.

20. **20. Abnehmbare Blendschutzhaube** - Die Blendschutzhaube ermöglicht eine bessere Sicht auf den LCD-Bildschirm bei Aufnahmen in hellen Umgebungen. Sie kann während des Tauchgangs abgenommen und angebracht werden. Weitere Anweisungen finden Sie im Abschnitt "Vorbereiten des Gehäuses".